SAINT-GOBAIN	MŪRLATU STIPRINĀŠANAS VARIANTI FIBO MŪRĪ		
	Gads: 2021	Mērogs: 1:10	FSM-1.1

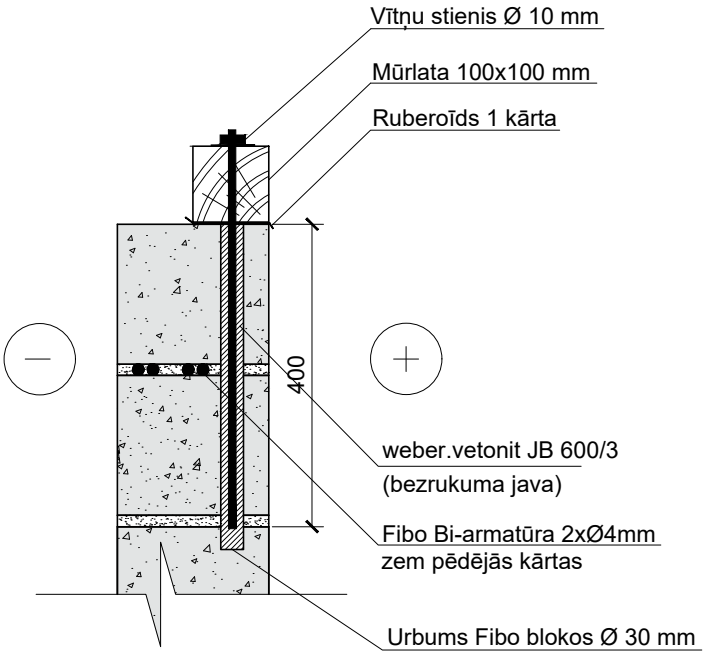

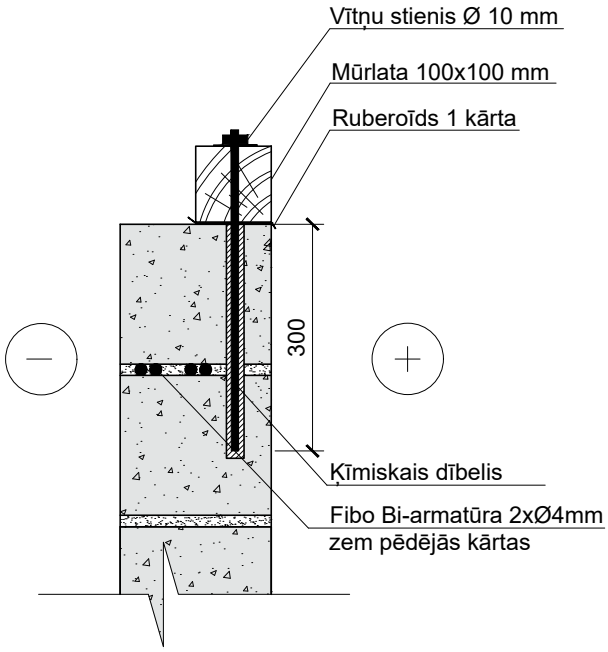

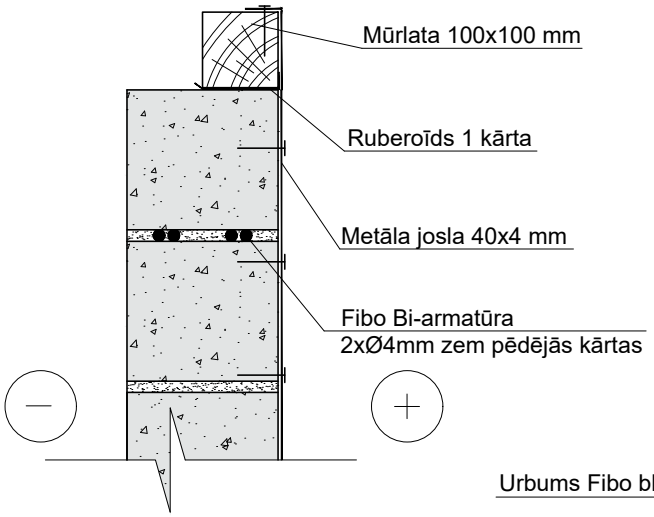

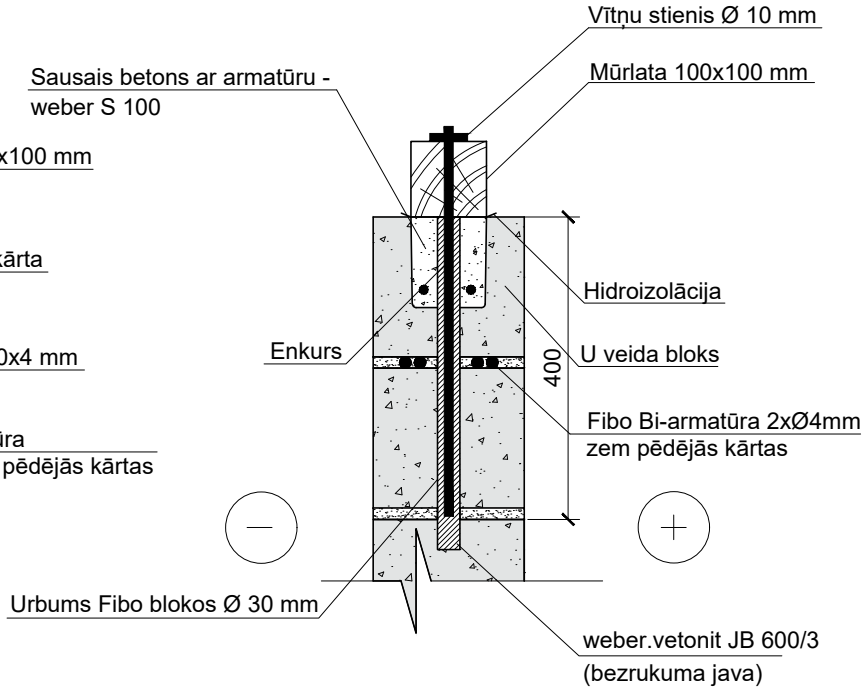

PIEZĪMES:

1. Mūrlatas stiprinājumu solis 1,5 - 2 m.
2. Mūrlatas stiprinājumu solis un enkurojuma dziļums var mainīties atkarībā no konkrētas ēkas jumta konstrukcijas un vēja slodžu aprēķiniem.

Risinājums izstrādāts kā palīglīdzeklis projektētājiem un būvniekiem, un nav uzskatāms par projektu.